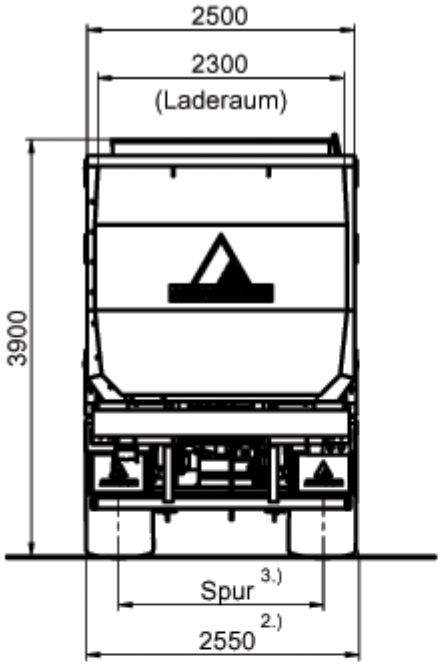
2500
2300
(Laderaum)
3900
Spur 3.)
2550 2.)

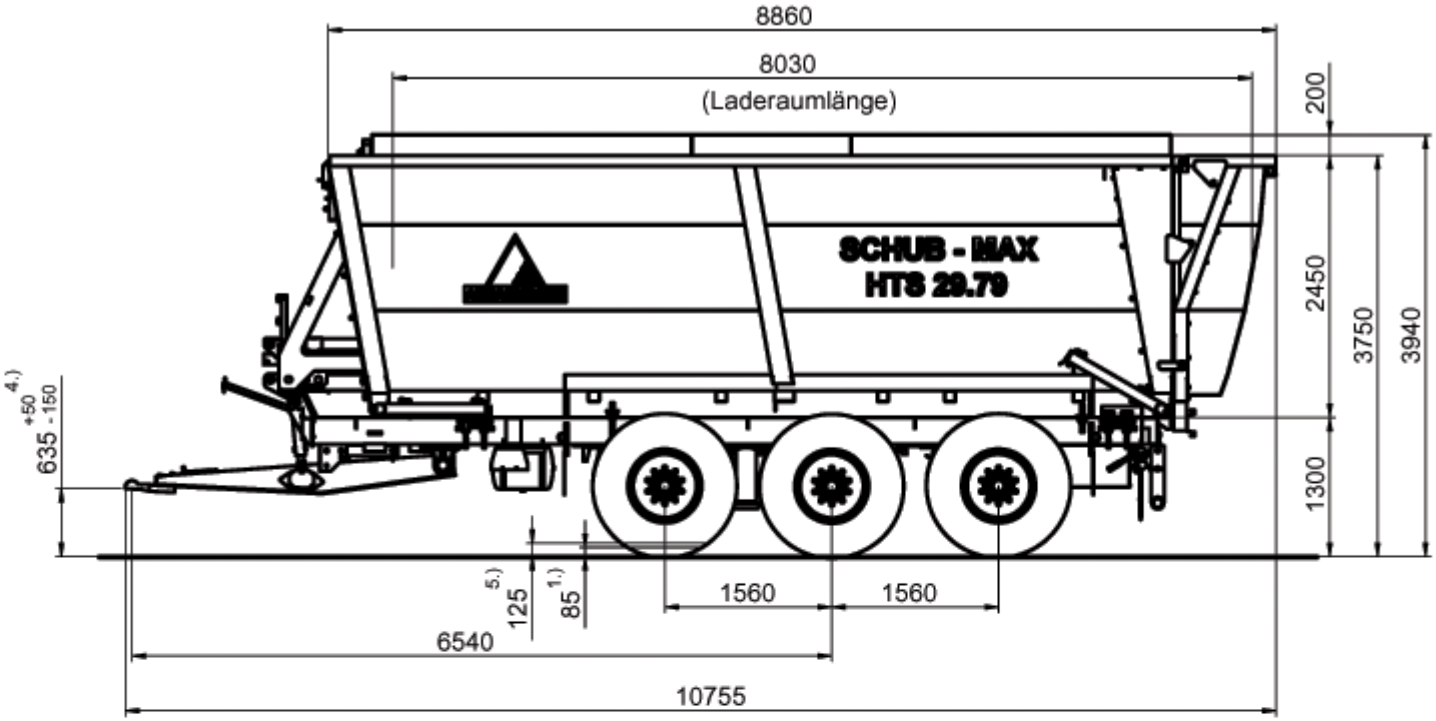
8860
8030
(Laderaumlänge)
200
2450
3750
3940
1300
SCHUB - MAX
HTS 29.79
4.)
+50
635 -150
5.)
125
1.)
85
1560
1560
6540
10755

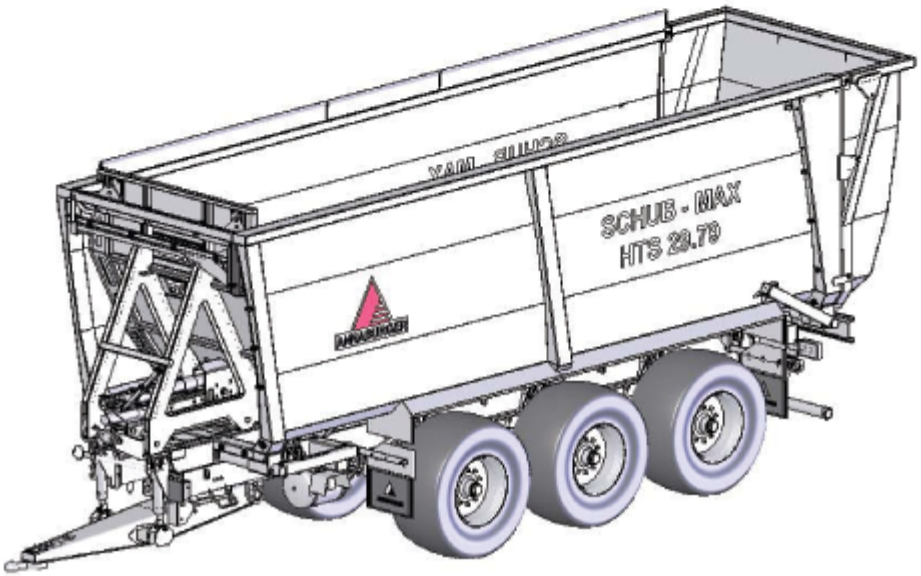
SCHUB - MAX
HTS 29.79